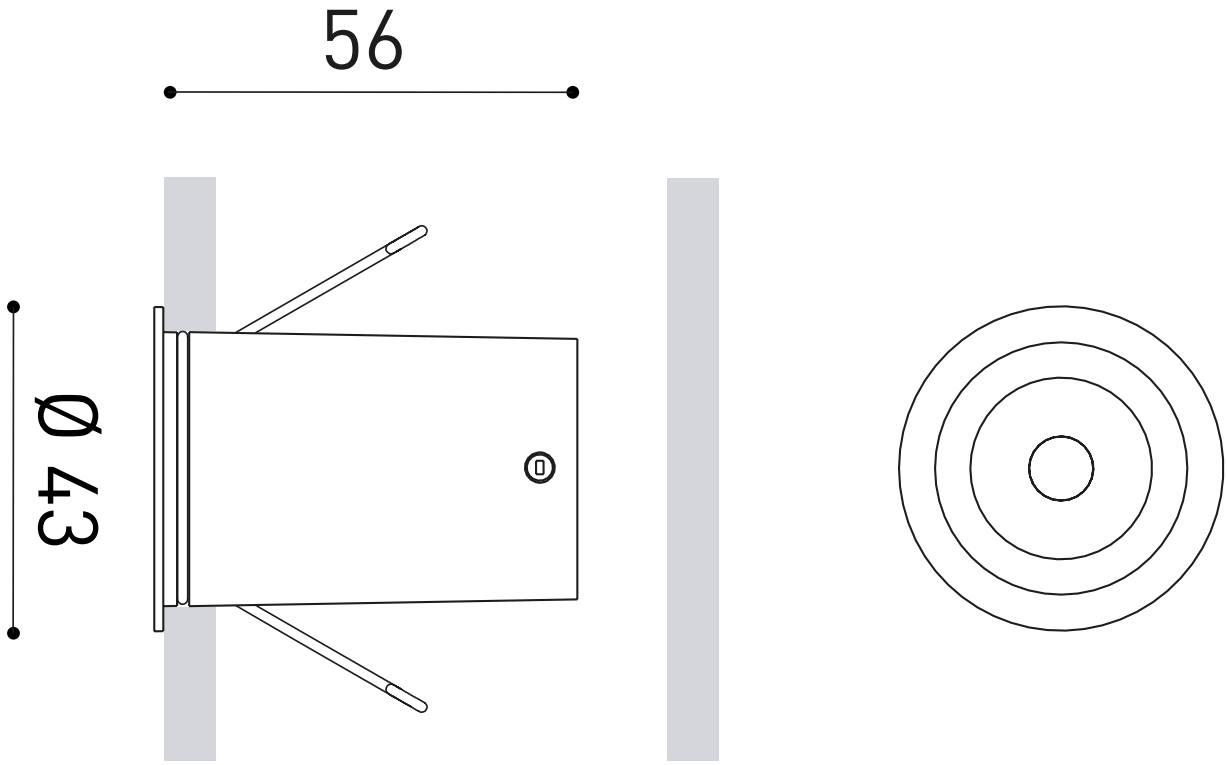

MIN. 100

MIN. 130 (DIM)

MIN. 76 REMOTE